1.10.18.00.00.011

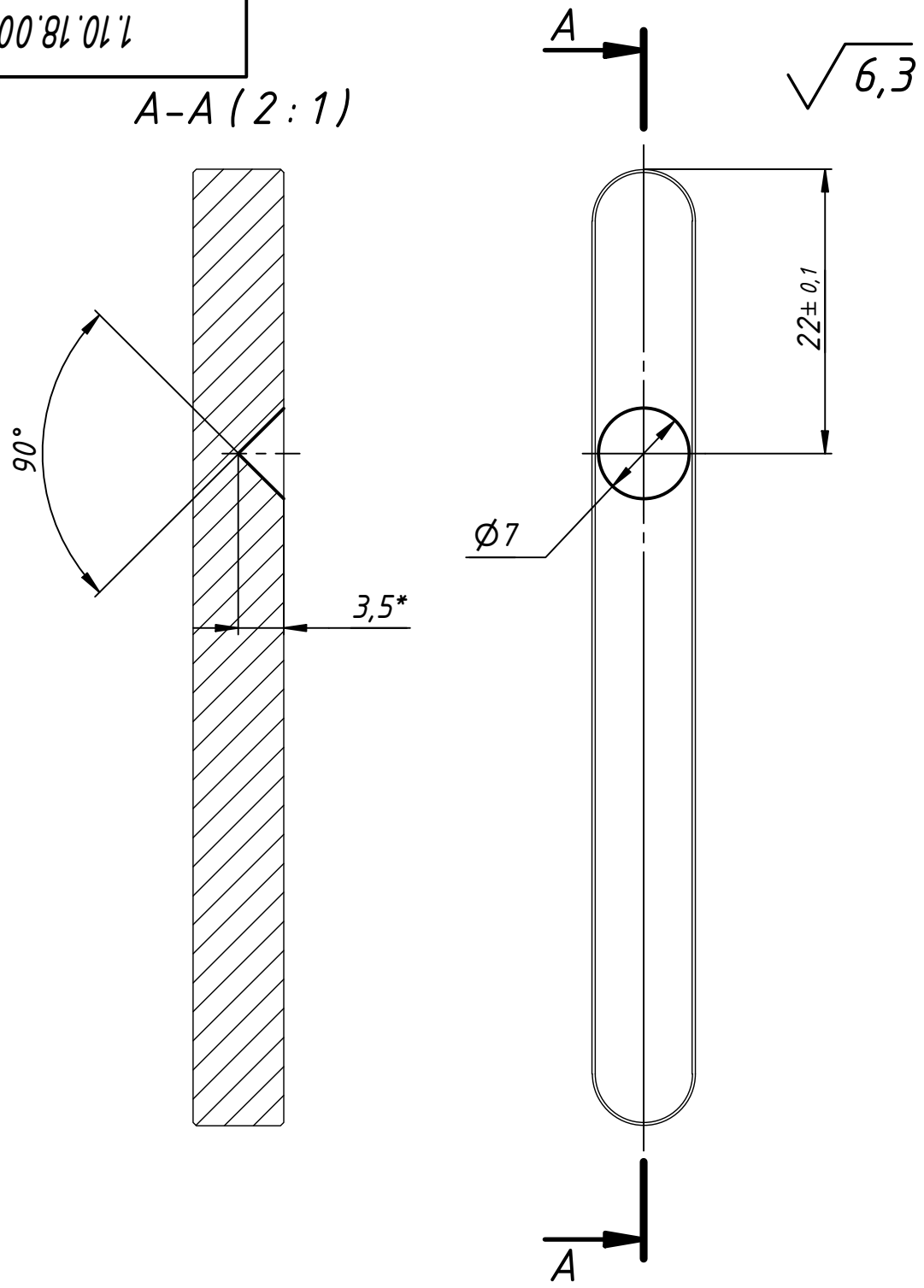

1 Неуказанные предельные отклонения размеров: отверстий H14, валов h14, остальных $\pm \frac{IT14}{2}$.

Изм.	Лист	№ докум.	Подп.	Дата	1.10.18.00.00.011		
Разраб.				30.10.2018	Шпонка	Лит.	Масса: 0.0	Масштаб: 2 : 1
Пров.						Лист	Листов 1
Т. контр.							
Нач.отд.					Шпонка 8x7x74 ГОСТ 23360–78		
Н. контр.							
Утв.							

Перв. примен. | Справ. № | Подп. и дата | Инв. № дубл. | Взам. инв. № | Подп. и дата | Инв. № подл.

Сайт www.creodraft.ru Копировал Формат A4